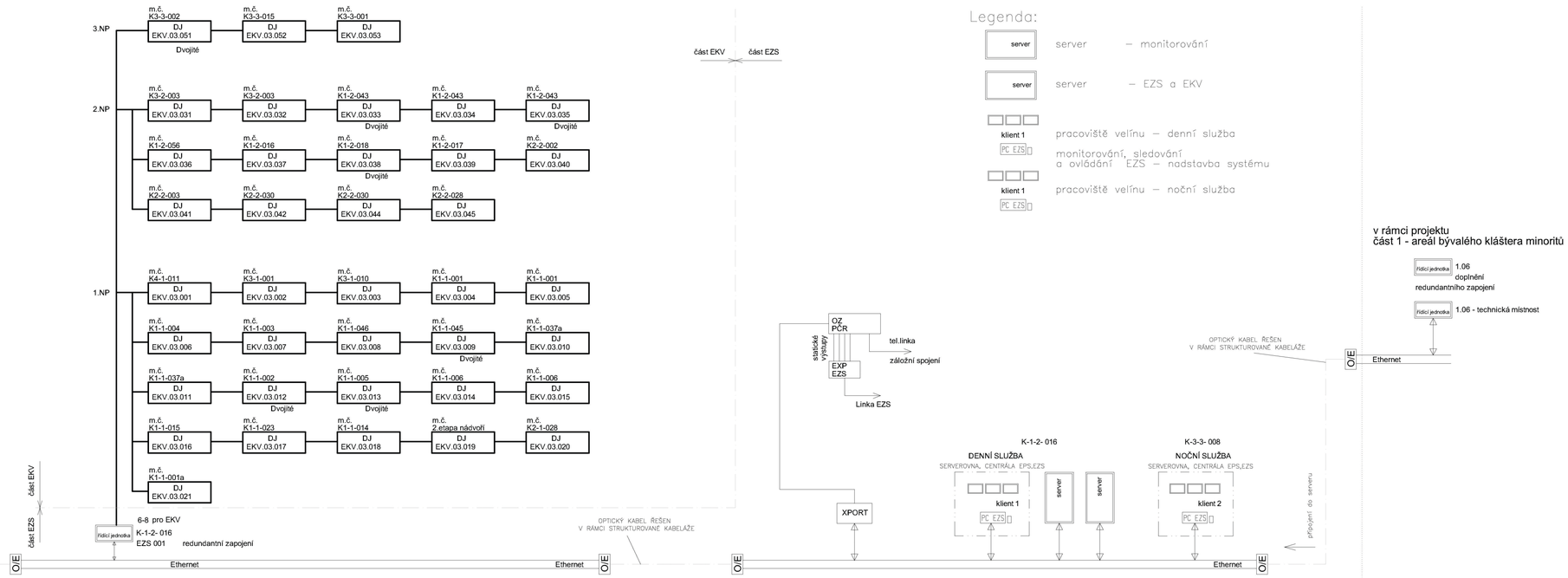

KÓTOVÁNO V MILIMETRECH
±0,000 = 488,350 m.n.m.Bpv

zpracovatel (pod)souboru	**METRORPOJEKT Praha a.s.** **I.P.Pavlova 1786/2** **120 00 Praha 2**	OZNAČENÍ ZPRACOVATELE IČD 11 - 5632 - 002 - 01- 07 - 02
Odpovědný projektant	Vypracoval	Kontroloval
Koutník, Zvědělík	Koutník, Zvědělík	ing.Tomáš Mach

AUTOR NÁVRHU: Ing. arch. Jakub Masák Ing. arch. Václav Adamovský Ing. arch. Jan Čepelák HIP: Václav Jankovský, DiS.	VYPRACOVAL: Ateliér Masák & Partner s.r.o. Václav Jankovský, DiS. Martin Růžička Linda Curran Ing. arch. Zbyšek Zach Ing. arch. Marie Bajcurová	ZODPOVĚDNÝ PROJEKTANT: Ing. arch. Jakub Masák autorizovaný architekt č. autorizace: 03086	GENERÁLNÍ PROJEKTANT - SDRUŽENÍ Masák & Partner REKONSTRUKCE STAVEB ZEMĚNY STAVEB

STAVEBNÍK: Město Český Krumlov, Svornosti 1, 381 01, Český Krumlov, IČ: 00245836

AKCE: OPRAVA A REKONSTRUKCE AREÁLU KLÁŠTERŮ ČESKÝ KRUMLOV AREÁL BÝVALÉHO KLÁŠTERA ŘÁDU SV. KLÁRY		STUPEŇ PROJEKTU:	**DPS**
		DATUM: 10/2011	Č. PARÉ:
		MĚŘÍTKO: -	
ČÁST: BEZPEČNOSTNÍ ZAŘÍZENÍ		ČÁST: A.3.8.2	
VÝKRES: BLOKOVÉ SCHEMA EKV		Č. VÝKRESU: A.3.8.2.04	